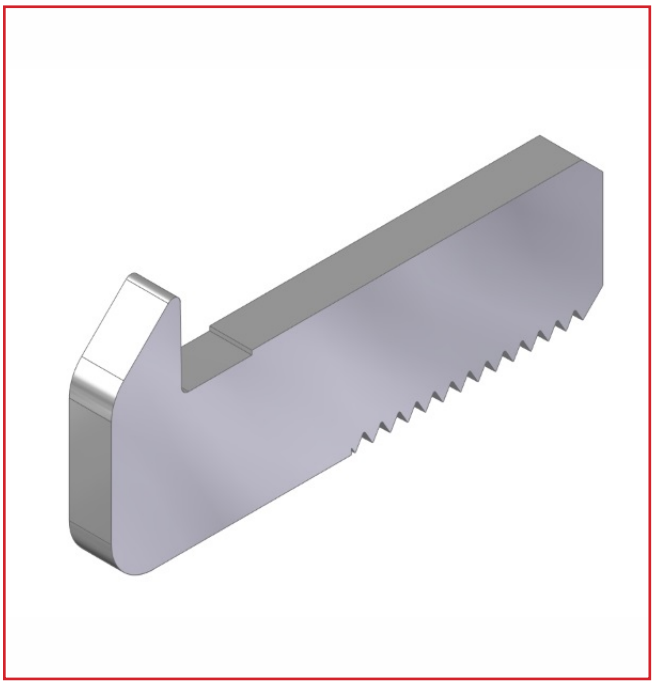

CROCHET

DESCRIPTIF

Crochet pour serrure de porte-fenêtre.
Longueur : 25, 28,5, 30, 32,5, 35, 37,5, 40 ou 42,5 mm.
Existe avec coudée à 3 mm - longueur 35 mm.

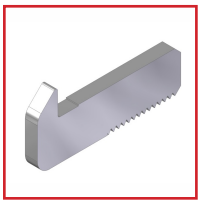

DETAILS

Pour serrure de porte-fenêtre.

Code	Caractéristiques	Longueur
349404		25 mm
349404A		28 mm
349404B		30 mm
349404C		32,5 mm
349404D		35 mm
349404E		37,5 mm
349404F		40 mm
349404G		42,5 mm
349404H	Coude à 3 mm	35 mm